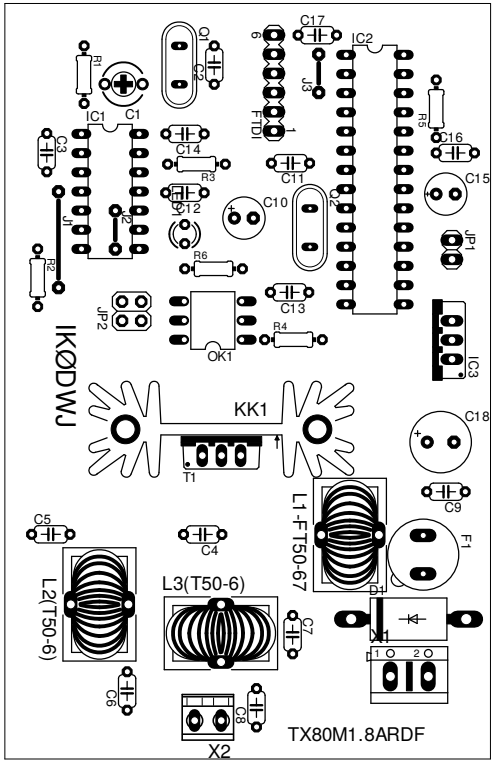
C17
IC2
Q1
C2
J3
R1
C1
IC1
FTDI
R5
C3
C14
C16
R3
C11
C15
C12
C10
C2
JP1
J1
R2
R6
C13
JP2
R4
IC3
OK1
IKØDWJ
KK1
C18
T1
C9
L1-FT50-67
F1
C5
C4
L2(T50-6)
L3(T50-6)
D1
C7
X1
C6
C8
X2
TX80M1.8ARDF